# Allegro 音效卡簡易安裝手冊

## 1. 功能簡述

這是一片使用 PCI 介面並符合 Microsoft 即插即用 (Plug and Play) 的電腦立體立效卡; 使用 ESS Allegro 的音效晶片,和 AC97 Codec, 可使您的系統擁有 3D Positional 音效的立體環繞音效。

■ 您的系統必須擁有 Pentium Ⅱ 233 MHz 以上,才可以使用高品質的 Soundius-XG 功能

產品特性:

- 符合 PCI 2.2 的規定。
- PCI Bus master for PCI Audio
  - ⇒ 全雙工並且支援多種取樣頻率的錄音
  - ⇒ 支援 DirectSound 硬體加速。
  - ⇒ 支援 DirectMusic 硬體加速。
  - ⇒ 與 Downloadable Sound (DLS) level-1 相容。
- Legacy Audio compatibility
  - ⇒ 支援 FM 的 MIDI 發音方式。
  - ⇒ 硬體上與 SoundBlaster® Pro 相容。
  - ⇒ 支援 MPU-401 UART 模式的 MIDI 界面。
  - ⇒ 支援搖桿介面。
- 可支援 IEC958 Output(SPDIF OUT)。
- 與 AC'97 的要求相容:
  - ⇒ 音源輸入埠:LINE, CD。
  - ⇒ 可連接 Modem 的 TAD(Telephony Audio Device) 連接埠。
  - ⇒ 1 個麥克風輸入埠。
  - ⇒ 立體聲的輸出(LINE Output/ Speaker Output)。
- 20 dB 麥克風放大器。
- 訊號雜訊比:
  - ⇒ 類比/數位 : 85 dB
  - ⇒ 數位/類比: 90 dB
- 低耗電量。

### 1.1. 卡的外觀簡視(T20 系列)

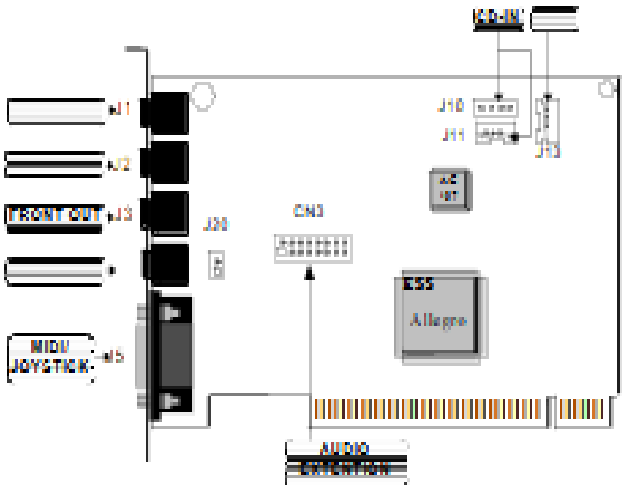

### 1.1.1 . 連 接 埠

J1 : ϕ 3.5mm Phone Jack for 音源線輸入座。
J2 : ϕ 3.5mm Phone Jack for 麥克風輸入座。
J3 : ϕ 3.5mm Phone Jack for 音源輸出座 (第一組)。
J4 : ϕ 3.5mm Phone Jack for 音源輸出座 (第二組)。
J5 : MIDI/JOYSTICK 之連接輸出/入座。
J10 : IDE CDROM AUDIO-IN 之 連接座。
J11 : IDE CDROM AUDIO-IN 之連接座 (JST)。
J13 : VOICE MODEM 之連接座。
J20 : SPDIF OUT 之連接座 (選購)。
CN3 : 6 頻道子卡的擴充插座(選購)。

## 1.2.卡的外觀簡視(T21 系列)

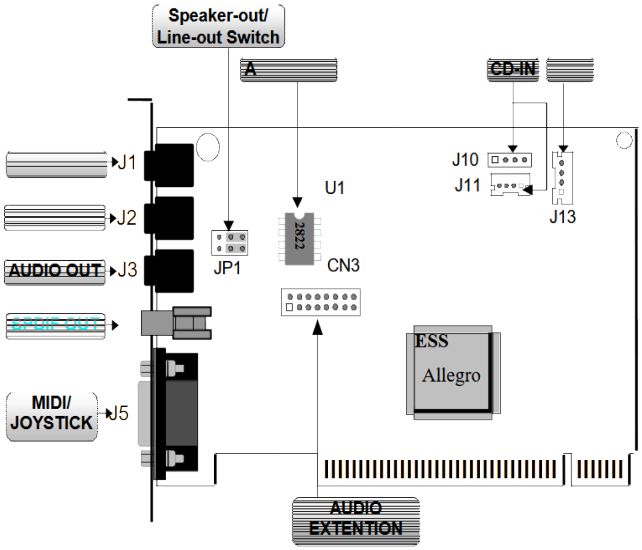


### 1.2.1. 連 接 埠

J1 : ϕ 3.5mm Phone Jack for 麥克風輸入座。
J2 : ϕ 3.5mm Phone Jack for 音源線輸入座。
J3 : ϕ 3.5mm Phone Jack for 音源輸出座。
J4 : SPDIF OUT 輸出座。
J5 : MIDI/JOYSTICK 之連接輸出/入座。
J10 : IDE CDROM AUDIO-IN 之 連接座。
J11 : IDE CDROM AUDIO-IN 之連接座 (JST)。
J13 : VOICE MODEM 之連接座。
JP1 : Speaker-Out/Line-Out Switch。
U1 : Amplifier。
CN3 : 6 頻道子卡的擴充插座(選購)。

## 1.3. 卡的外觀簡視(T22 系列)

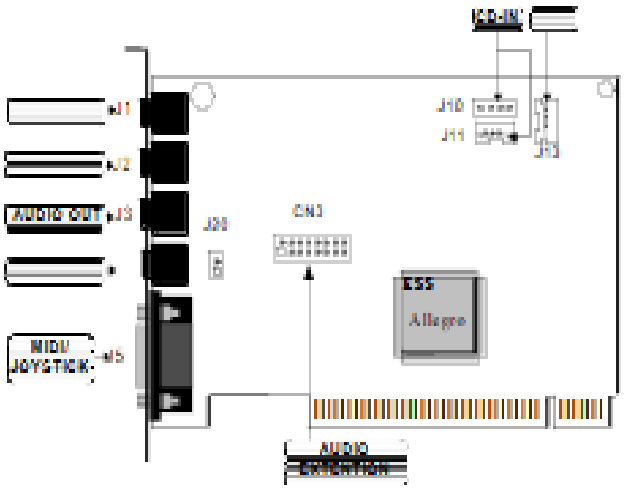


### 1.3.1 . 連 接 埠

J1 : ϕ 3.5mm Phone Jack for 音源線輸入座。
J2 : ϕ 3.5mm Phone Jack for 麥克風輸入座。
J3 : ϕ 3.5mm Phone Jack for 音源輸出座 (第一組)。
J4 : ϕ 3.5mm Phone Jack for 音源輸出座 (第二組)。
J5 : MIDI/JOYSTICK 之連接輸出/入座。
J10 : IDE CDROM AUDIO-IN 之 連接座。
J11 : IDE CDROM AUDIO-IN 之連接座 (JST)。
J13 : VOICE MODEM 之連接座。
J20 : SPDIF OUT 之連接座 (選購)。
CN3 : 6 頻道子卡的擴充插座(選購)。

## 1.4. 卡的外觀簡視(T7X 系列)

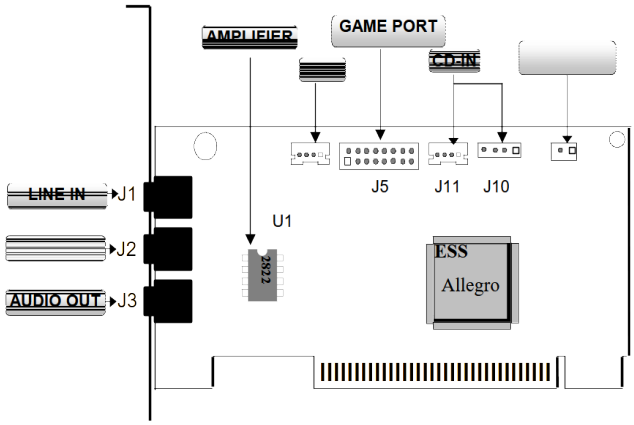


### 1.4.1 連 接 埠

J1 : ϕ 3.5mm Phone Jack for 麥克風輸入座。
J2 : ϕ 3.5mm Phone Jack for 音源線輸入座。
J3 : ϕ 3.5mm Phone Jack for 音源輸出座。
J5 : MIDI/JOYSTICK 之連接輸出/入座。(選購)
J10 : IDE CDROM AUDIO-IN 之 連接座。
J11 : IDE CDROM AUDIO-IN 之連接座 (JST)。
J13 : VOICE MODEM 之連接座。
U1 : Amplifier。

# 2. 軟體安裝

本產品包含了一片 CD,其中包含了一些您可以使用的驅動程式和應用程式。

For T20/T21/T22/

| No. | 位 置 | 說 明 |
|---|---|---|
| 1 | ¥Allegro¥MANUAL | 詳細的安裝程序和使用手冊檔案(英文) |
| 2 | ¥Allegro¥NT40 | Windows® NT4.0 驅動程式 |
| 3 | ¥Allegro¥VxD | Windows® 95/98 驅動程式 |
| 4 | ¥Allegro¥WDM | Windows® 2000 驅動程式 |
| 5 | ¥Allegro¥AudioRack | ESS AudioRack32 應用程式 |
| 6 | S-YXG50¥95 & 98 | Yamaha S-YXG50 SoftSynthesizer for Win95 或 Win98 |
| 7 | S-YXG50¥NT40 | Yamaha S-YXG50 SoftSynthesizer for NT40 |
| 8 | S-YXG50¥DemoApp¥MidPlg | Yamaha Midplg software for IE 及 Navigator |
| 9 | S-YXG50¥DemoApp¥Class100 | Yamaha Classic 100 - 100 首古典音樂 |
| 10 | S-YXG50¥XGStudio | Yamaha XGStudo 展示軟體 |
| 11 | ¥MediaRing Talk99 | 網路語音傳輸軟體-可支援電腦打電話 |

For T71

| No. | 位 置 | 說 明 |
|---|---|---|
| 1 | ¥AllegroX¥MANUAL | 詳細的安裝程序和使用手冊檔案(英文) |
| 2 | ¥AllegroX¥NT40 | Windows® NT4.0 驅動程式 |
| 3 | ¥AllegroX¥VxD | Windows® 95/98 驅動程式 |
| 4 | ¥AllegroX¥WDM | Windows® 2000 驅動程式 |
| 5 | ¥AllegroX¥AudioRack | ESS AudioRack32 應用程式 |

For T70

| No. | 位 置 | 說 明 |
|---|---|---|
| 1 | ¥Allegro¥MANUAL | 詳細的安裝程序和使用手冊檔案(英文) |
| 2 | ¥Allegro¥NT40 | Windows® NT4.0 驅動程式 |
| 3 | ¥Allegro¥VxD | Windows® 95/98 驅動程式 |
| 4 | ¥Allegro¥WDM | Windows® 2000 驅動程式 |
| 5 | ¥Allegro¥AudioRack | ESS AudioRack32 應用程式 |

## 2.1. 驅動程式及 AudioRack32 安裝程序

### 2.1.1. 安裝 Win95/98 的驅動程式,

當您安裝完音效卡並啟動視窗 95/98 後,系統會顯示它有偵到新的硬體,您可以按照系統的指示,逐步的完成驅動程式的安裝。(請參閱 D:¥Allegro¥Manaul 中的英文說明), 或者按下 ESC 鍵進入視窗 95/98 的畫面。

- 請按"開始"->"執行",進入"執行"的對話盒中,將 CD 片放入光碟機中,假設光碟機是"D",於命令列中鍵入**"D:¥Allegro¥VxD¥SETUP.EXE"**並按下**"OK"**鍵。按照螢幕的指示, 在重新開機後,就會自動完成安裝新的驅動程式。

### 2.1.2. 安裝 NT40 的驅動程式,

- 在 NT40 的桌面下,請按"開始"->"執行",進入"執行"的對話盒中,將 CD 片放入光碟機中,假設光碟機是"D",於命令列中鍵入**"D:¥Allegro¥NT40¥SETUP.EXE"**並按一下**"OK"**鍵,按照螢幕的指示,在重新開機後,就會自動完成安裝新的驅動程式。

### 2.1.3. 安裝 Windows 2000 的驅動程式,

- 在 Windows 2000 的桌面下,請按"開始"->"執行",進入"執行"的對話盒中,將 CD 片放入光碟機中,假設光碟機是"D",於命令列中鍵入**"D:¥Allegro¥WDM¥SETUP.EXE"**並按一下**"OK"**鍵,按照螢幕的指示,在重新開機後,就會自動完成安裝新的驅動程式。

### 2.1.4. 安裝 AudioRack32

- 請按"開始"->"執行",進入"執行"的對話盒中,將 CD 片放入光碟機中,假設光碟機是"D",於命令列中鍵入**"D:¥Allegro¥AudioRack¥SETUP.EXE"**並按一下**"OK"**鍵,按照螢幕的指示,您應可以順利的完成 YSTATION32 應用程式的安裝。

**附註:如您需要更詳盡的資料, 請與您的經銷商聯繫。**