ИПВБ.469535.100 ЭЗ

ПЕРВ. ПРИМЕН.

ИПВБ.

СПРАВ.

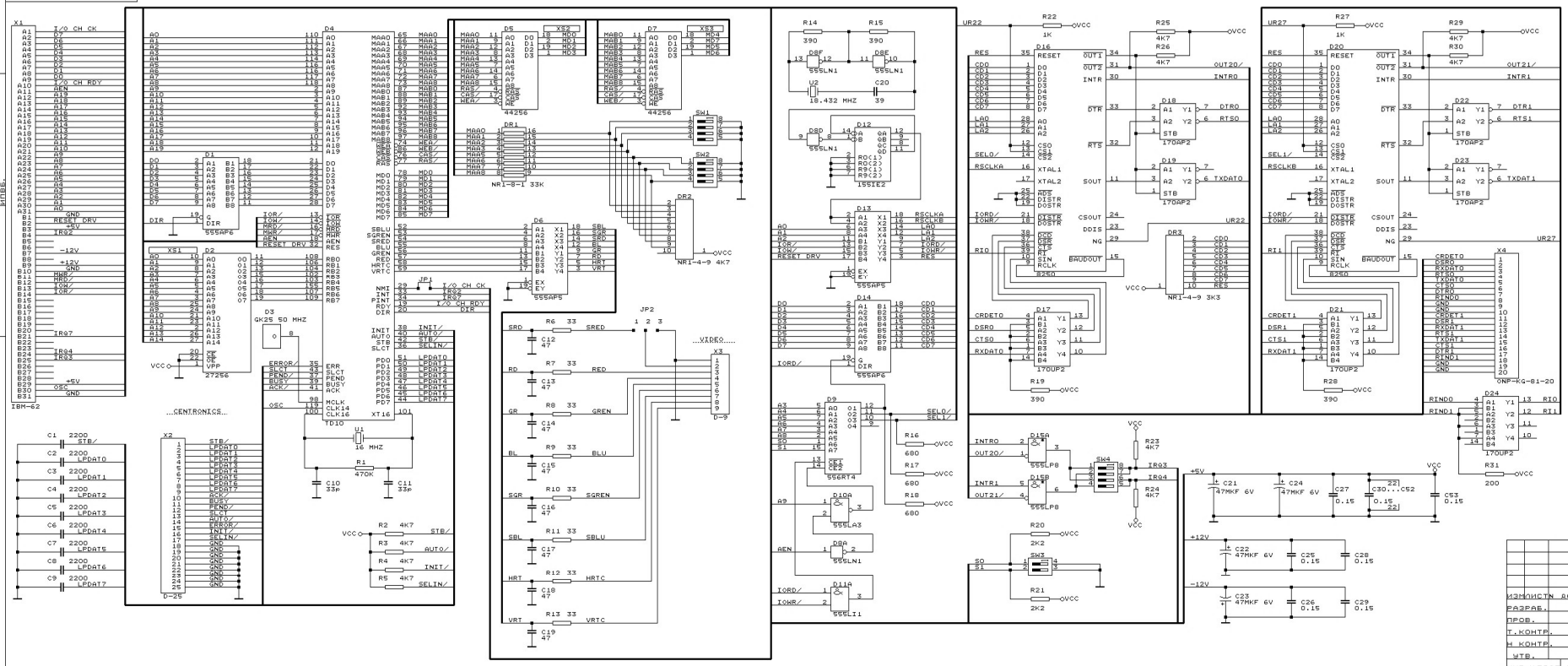

ВИДЕОАДАПТЕР КОМБИНИРОВАННЫЙ

					ИПВБ.469535.100 ЭЗ	
ИЗМ	ЛИСТ	N ДОКУМ	ПОДП.	ДАТА	БЛОК ЭЛЕМЕНТОВ В 973/01 СХЕМА ЭЛЕКТРИЧЕСКАЯ ПРИНЦИПИАЛЬНАЯ	ЛИТ. МАС
РАЗРАБ.						ЛИСТ Л
ПРОВ.						
Т.КОНТР.						
Н.КОНТР.						
УТВ.						

ИНВ.N ПОДЛ	ПОДП. И ДАТА	ВЗАМ. ИНВ.N	ИНВ.N ДУБЛ.	ПОДП.